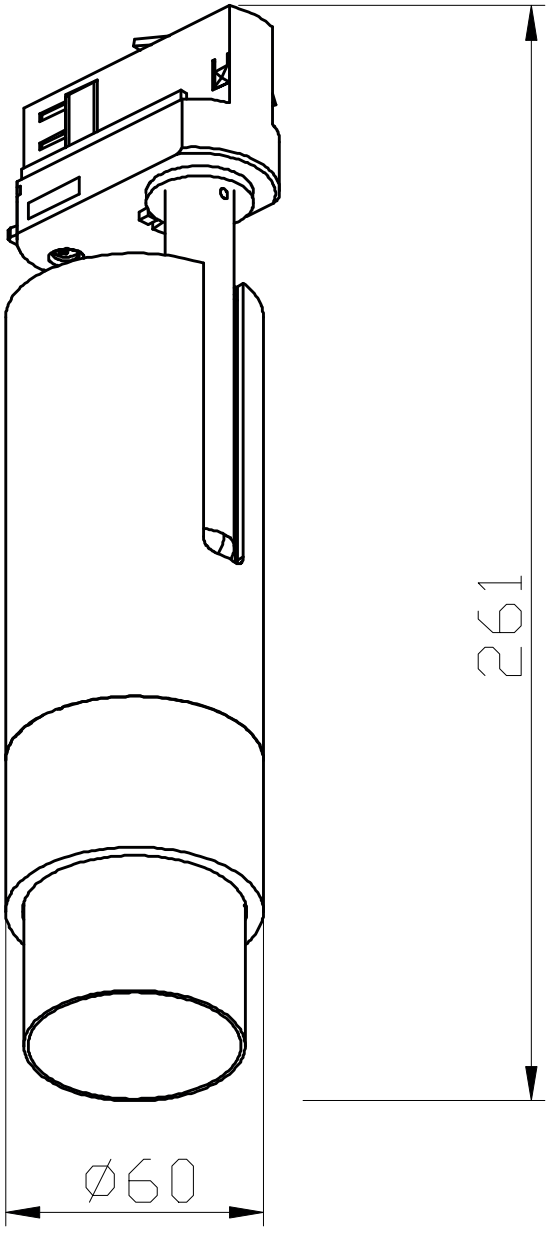
261
Ø60