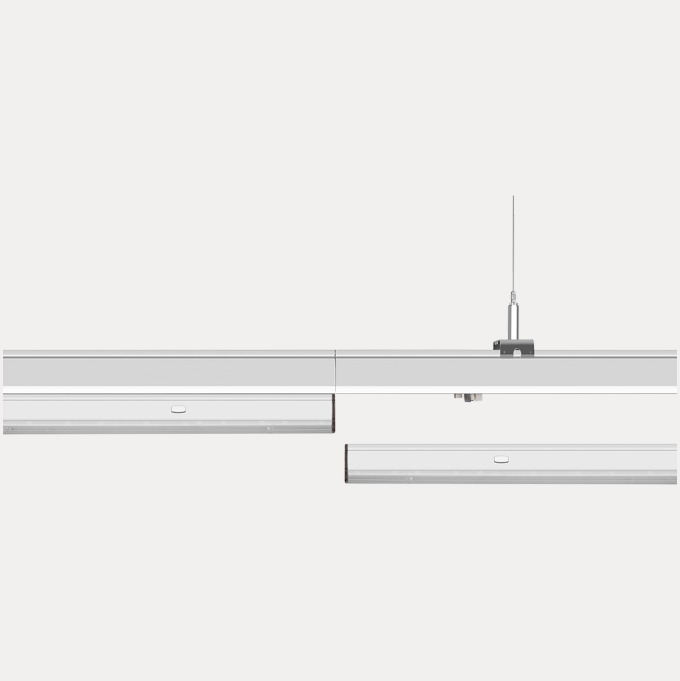

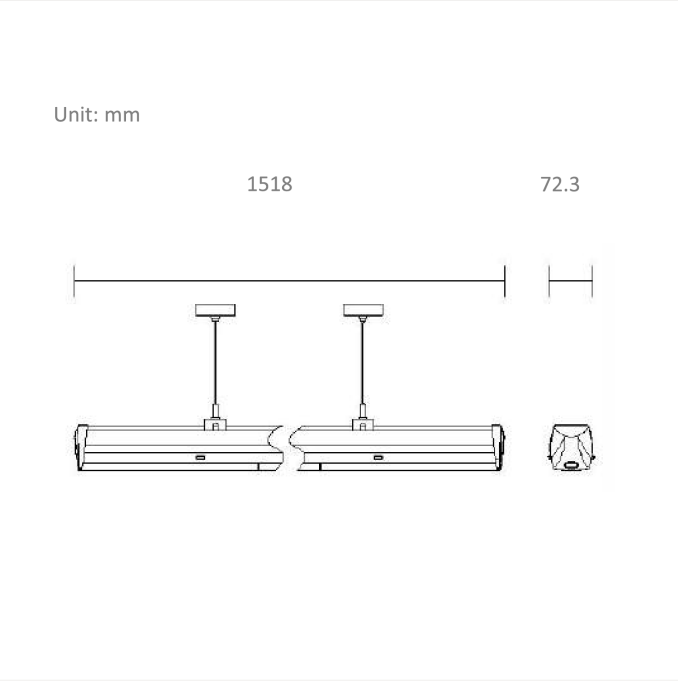

Trunk

Trunk er et avansert lineært pendelsystem med kontinuerlig lysfordeling. Vi tilbyr en rekke tilbehør som sikrer enkel installasjon og ulike layouter som sikrer en naturlig belysning til ethvert område. Trunk lysarmaturer er produsert i ultratynne stålplater som sikrer et produkt med lang levetid. Trunk-armaturer leveres med alle nødvendige installasjonsdetaljer i én boks og det trengs ikke verktøy for installasjonen.

VERSIONS

Art.No	Effect [W]	Cold Lumen [lm]	Lumen Output [lm]	CCT [K]	Beam Angle [°]	Lens Difuser	CRI [>]	Color	Light Control	Connection
CFL-1550-E-30 WD-08-3	50	7800	7629	3000		Klar	80	Hvit	Ingen	Trunk 8-leder
CFL-1535-30RS -08-3	35	5600	5259	3000	ight Asymetri	Klar	80	Hvit	Ingen	Trunk 8-leder
CFL-1535-E-30 DS-08-3	35	5600		3000	uble Asymetr	Klar	80	Hvit	Ingen	Trunk 8-leder
CFL-1535-30LS -08-3	35	5600	5259	3000	Left Asymetric	Klar		Hvit		Trunk 8-leder
CFL-1535-30WD -08-3-DA	35	5600	5443	3000	90°	Klar		Hvit	orridor, DAL	Trunk 8-leder
CFL-1535-40WD -08-3	35	5900	5678	4000	90°	Klar	80	Hvit	Ingen	Trunk 8-leder
CFL-1550-40WD -08-3-DA	50	8500	8116	4000	90°	Klar	80	Hvit	orridor, DAL	Trunk 8-leder
CFL-1550-30SP -08-3-DA	50	7800	7428	3000	30°	Klar	80	Hvit	orridor, DAL	Trunk 8-leder
CFL-1550-30NR -08-3-DA	50	7800	7763	3000	60°	Klar	80	Hvit	orridor, DAL	Trunk 8-leder
CFL-1550-30WD -08-3-DA	50	7800	7629	3000	90°	Klar	80	Hvit	orridor, DAL	Trunk 8-leder
CFL-1550-30NR										

	50	7800	7763	3000	60°	Klar	80	Hvit	Ingen	Trunk 8-leder
CFL-1550-40WD -08-3	50	8500	8116	4000	90°	Klar	80	Hvit		Trunk 8-leder
CFL-1550-30DS -08-3	50	7800	7368	3000	uble Asymetr	Klar	80	Hvit		Trunk 8-leder
CFL-1550-40DS -08-3	50	8500	7895	4000	uble Asymetr	Klar	80	Hvit		Trunk 8-leder
CFL-2-1550-30 WD-08-3	0/43/36/	7800	7629	3000	90°	Klar	80	Hvit		Trunk 8-leder
CFL-2-1535-30 WD-08-3	35	5600	5450	3000	90°	Klar	80	Hvit	Ingen	Trunk 8-leder
CFL-2-1550-30 WD-08-3-DA	50	7800	7625	3000	90°	Klar	80	Hvit	DALI2	Trunk 8-leder
CFL-2-1550-65 WD-08-3-DA	50	7450		6500	90°	Klar	90	Hvit	DALI2	Trunk 8-leder
CFL-2-1550-65 WD-08-3	0/43/36/	7800	7450	6500		Klar	90	Hvit	Ingen	Trunk 8-leder
CFL-2-1570-30 NRB08-3	70	11000	10800	3000	60	Klar	80	Hvit	Ingen	Trunk 8-leder
CFL-2-1550-40 WD-08-3-DA	50	7500		4000	90°	Klar	90	Hvit	orridor, DAL	Trunk 8-leder
CFL-2-1570-E-30NRB-08-3	70	11000		3000	660°	Klar	80	Hvit	Ingen	Trunk 8-leder